Losonnante

FICHE TECHNIQUE

Harmony Player

Lecteur audio intégré au siège Harmony

Réf. HM-PL · Gamme Harmony

Rév. 1.0 · novembre 2026

Le Harmony Player est le lecteur de la gamme Harmony. Intégré dans le dossier du siège Harmony ou dans un mobilier sur mesure, il pilote le Harmony Speaker, qui fait entendre le son par l'arrière du crâne. Son interface ronde, à fleur du dossier, affiche le numéro de piste et se commande par deux boutons.

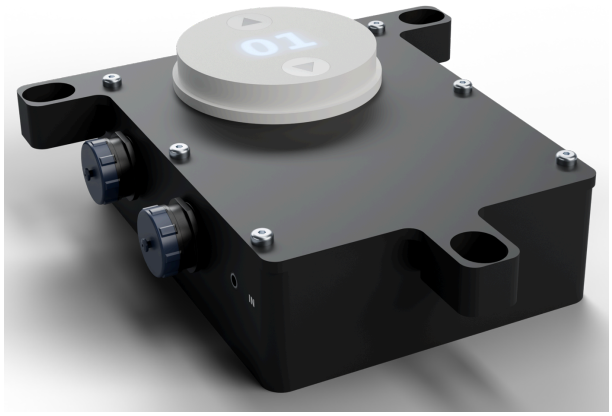

POINTS CLÉS

- Lecteur audio et mode direct (Player ou Live)
- Sortie étanche vers le Harmony Speaker : 4 transducteurs et capteur de pression
- Entrée audio jack pour la diffusion en direct
- Interface ronde à fleur : matrice LED et 2 boutons haut / bas
- Intégré au siège Harmony ou à un mobilier sur mesure

Applications : musées et lieux culturels, parcs de loisirs, festivals et évènements, sites touristiques, aménagement urbain.

PLAN D'ENCOMBREMENT

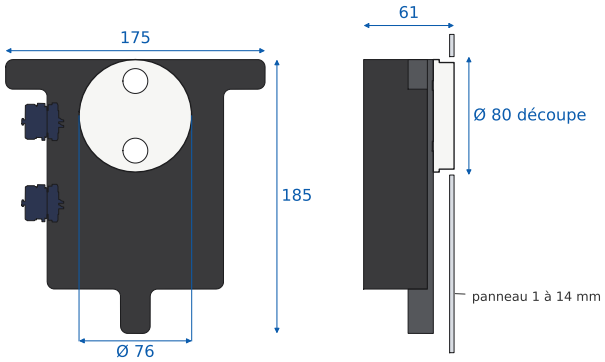

Vue de face — **Vue de côté**

Façade à fleur · 3 fixations M6

Cotes en mm

CONNECTIQUE	
Alimentation	Connecteur étanche Weipu SP17 2 points, 12 V DC
Speaker	Connecteur étanche Weipu SP17 9 points
Entrée audio	Jack 3,5 mm femelle, marquage IN

CONFORMITÉ	
Marquage	CE, DEEE · fabriqué en France
Sécurité électrique	EN 62368-1:2014 + A11:2017
CEM et radio	EN 55032 cl. B, EN 61000-6-1/-2, ETSI EN 301 489

MÉCANIQUE	
Dimensions (L × l × P)	185 × 175 × 61 mm (couvercle), boîtier 155 × 119 mm
Poids	≈ 0,7 kg (hors bloc secteur)
Découpe d'intégration	Ø 80 mm, façade Ø 76 à fleur
Épaisseur de panneau	1 à 14 mm (au-delà : lamage par l'arrière)
Fixation	3 goujons ou tiges M6 au dos du panneau, écrous de réglage, réglage ± 4 mm
Dégagement	Profondeur 61 mm sous la face ; ≥ 40 mm côté connecteurs
Boîtier et couvercle	PLA noir
Interface	Façade PLA blanc, boutons PETG blanc à flèches noires

ENVIRONNEMENT	
Température de fonctionnement	−20 °C à +55 °C
Étanchéité	Joints toriques (façade – couvercle, couvercle – boîtier), connecteurs étanches
Sécurité incendie	Conforme EN 62368-1 – circuits basse puissance (PS2), cartes électroniques V-1 ou mieux

ÉLECTRIQUE	
Alimentation	12 V DC, 5 A max, par bloc secteur étanche 60 W
Câble secteur	5 m, connecteurs étanches IP67
Classe électrique	Classe III (TBTS 12 V DC) ; bloc secteur classe II
Protections	Court-circuit, surcharge, surtension
Consommation	40 W max · 6 W en moyenne · 3 W en veille

AUDIO	
Sortie	Câble audio vers le Harmony Speaker : alimente ses 4 transducteurs et son capteur de pression
Entrée	Jack 3,5 mm stéréo, carte son dédiée
Mode Live	Diffusion en direct de l'entrée, décalage ≈ 0,1 s
Traitement	Égaliseur 10 bandes, compensation de la conduction osseuse
Speaker compatible	Harmony Speaker, câble 8 conducteurs 1 m

INFORMATIQUE	
Ordinateur embarqué	Processeur 4 cœurs 64 bits 1,8 GHz, 1 Go de RAM, Wi-Fi 2,4 / 5 GHz
Stockage	microSD 16 Go
Formats audio	MP3, WAV, OGG ; nombre de pistes illimité
Réseau	Point d'accès Wi-Fi propre au player
Réglages	Interface web FR / EN : volume, luminosité, pistes, Player / Live
Mise à jour	Fichier chiffré, retour arrière automatique
Horloge	Temps réel, sauvegardée par pile bouton
Fiabilité	24 h/24, redémarrage automatique après coupure

INTERFACE	
Affichage	Matrice LED visible à travers la façade : n° de piste, messages, animations
Commandes	2 boutons poussoirs haut / bas