Losonnante

FICHE TECHNIQUE

Harmony Speaker

Haut-parleur à conduction osseuse pour siège

Réf. HM-SP · Gamme Harmony

Rév. 1.0 · novembre 2026

Le Harmony Speaker est le haut-parleur de la gamme Harmony. Fixé au dos du dossier du siège Harmony, il fait entendre le son par l'arrière du crâne : la tête repose sur quatre barres d'appui, mises en vibration par quatre transducteurs à conduction osseuse. Passif, il se raccorde au Harmony Player par un câble étanche.

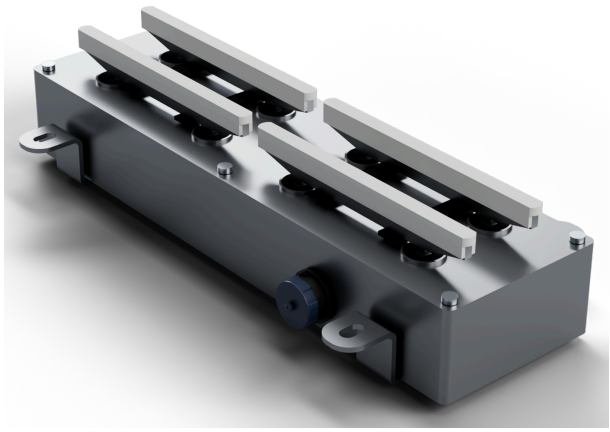

POINTS CLÉS

- Écoute par l'arrière du crâne, par conduction osseuse
- 4 transducteurs et 4 capteurs de pression
- Son déclenché quand la tête repose sur les barres
- Passif : relié au Harmony Player par un connecteur étanche 9 points
- Sarcophage acier usiné, barres d'appui sur joints ressort

Applications : musées et lieux culturels, parcs de loisirs, festivals et évènements, sites touristiques, aménagement urbain.

PLAN D'ENCOMBREMENT

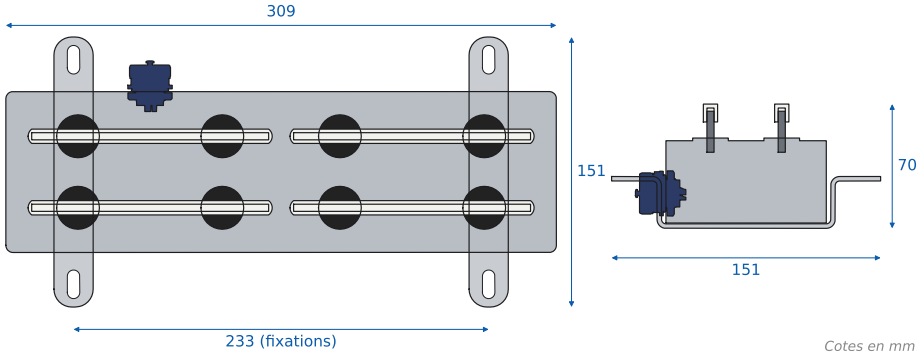

Vue de dessus — **Vue de bout**

Cotes en mm

CONNECTIQUE	
Audio et capteurs	Embase étanche Weipu SP17 9 points
Compatibilité	Harmony Player

CONFORMITÉ	
Marquage	DEEE · fabriqué en France
Usage	Accessoire passif du Harmony Player

MÉCANIQUE	
Dimensions (L × l × H)	309 × 151 × 70 mm (brackets compris)
Poids	≈ 3 kg
Fixation	2 brackets acier 3 mm sur 4 goujons M6, 4 trous oblongs 7 × 16 (2 écrous par goujon pour régler la distance), entraxe 233 mm
Montage	Au dos du dossier du siège Harmony ou d'un mobilier : 4 fentes 141 × 12 mm pour les barres
Sarcophage	Acier usiné, brut d'usinage
Barres d'appui	4 barres acier, caches PLA blanc, montées sur joints EPDM (effet ressort)
Étanchéité du dessus	8 bouchons silicone noir autour des picots

ENVIRONNEMENT	
Usage	Intérieur
Température de fonctionnement	−20 °C à +55 °C

AUDIO	
Principe	Conduction osseuse, écoute par l'arrière du crâne
Transducteurs	4 excitateurs Ø 51 mm, montés 2 par 2 en série
Puissance	20 W
Bande restituée	50 Hz à 8 kHz
Déclenchement	4 capteurs de pression : son joué quand la tête repose sur les barres (géré par le Harmony Player)

ÉLECTRIQUE	
Type	Passif, sans alimentation
Raccordement	Connecteur étanche Weipu SP17 9 points, vers le Harmony Player
Câble	8 conducteurs, 1 m (fourni avec le Harmony Player)