Losonnante

FICHE TECHNIQUE

# Vibe Speaker

Haut-parleur encastrable à conduction osseuse

Réf. VB-SP · Gamme Vibe

Rév. 1.0 · novembre 2026

Le Vibe Speaker est le haut-parleur à conduction osseuse de la gamme Vibe. Encastré dans un mur ou un mobilier, il transmet le son par une pastille vibrante sur laquelle le visiteur pose le coude. Passif, il se raccorde au Vibe Player par le câble jack 3,5 mm 4 pôles (TRRS) fourni, et non par un simple câble jack stéréo.



## POINTS CLÉS

- Écoute à 1 coude par conduction osseuse
- Son déclenché par l'appui sur la pastille
- Passif : relié au Vibe Player par le câble jack 4 pôles (TRRS) fourni
- Encastrement Ø 110 mm, 3 pattes pivotantes
- Façade Corian blanc, pastille silicone et 7 picots

**Applications :** musées et lieux culturels, parcs de loisirs, festivals et évènements, sites touristiques, aménagement urbain.

## PLAN D'ENCOMBREMENT

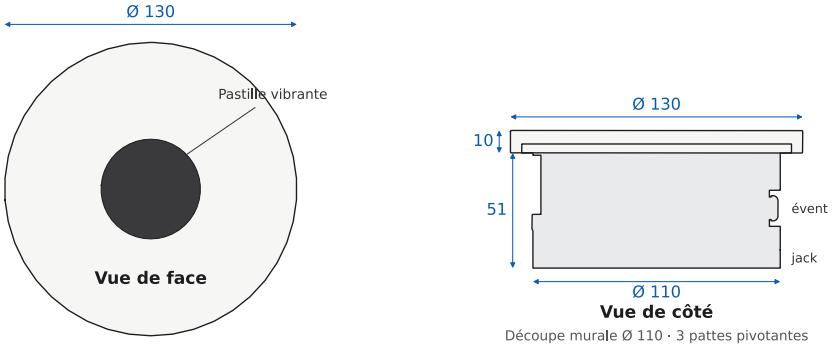


Découpe murale Ø 110 · 3 pattes pivotantes

*Cotes en mm*

| CONNECTIQUE | |
|---|---|
| **Audio** | Prise jack 3,5 mm 4 pôles femelle |
| **Compatibilité** | Vibe Player, sorties OUT L / OUT R |

| CONFORMITÉ | |
|---|---|
| **Marquage** | DEEE · fabriqué en France |
| **Usage** | Accessoire passif du Vibe Player |

| MÉCANIQUE | |
|---|---|
| **Dimensions** | Ø 130 × 61 mm (façade Ø 130 × 10 mm) |
| **Poids** | ≈ 0,65 kg |
| **Corps à encastrer** | Ø 110 mm, profondeur 51 mm derrière la façade |
| **Découpe murale** | Ø 110 mm |
| **Épaisseur de paroi** | 5 à 25 mm |
| **Fixation** | 3 pattes pivotantes serrées depuis l'avant, sans vis dans le mur |
| **Façade** | Corian blanc usiné, relief en ondes |
| **Boîtier** | PLA noir |
| **Sarcophage** | Aluminium 6061 usiné |

| ENVIRONNEMENT | |
|---|---|
| **Usage** | Intérieur, à l'abri de l'humidité et de la rosée |
| **Température de fonctionnement** | −20 °C à +55 °C |
| **Étanchéité** | Joint torique silicone, évent respirant |

| AUDIO | |
|---|---|
| **Principe** | Conduction osseuse, écoute à 1 coude |
| **Transducteur** | 1 excitateur Ø 51 mm, 4 Ω, 10 W |
| **Bande restituée** | 50 Hz à 5 kHz |
| **Pastille** | Silicone noir, 7 picots |
| **Déclenchement** | Capteur de pression : son joué pendant l'appui (géré par le Vibe Player) |

| ÉLECTRIQUE | |
|---|---|
| **Type** | Passif, sans alimentation |
| **Raccordement** | Jack 3,5 mm 4 pôles (TRRS), vers une sortie du Vibe Player |
| **Câble fourni** | Jack 3,5 mm 4 pôles (TRRS) mâle / mâle, 1 m |
| **Important** | Câble 4 pôles (TRRS) obligatoire : un câble jack stéréo 3 pôles ne transmet pas le capteur de pression |