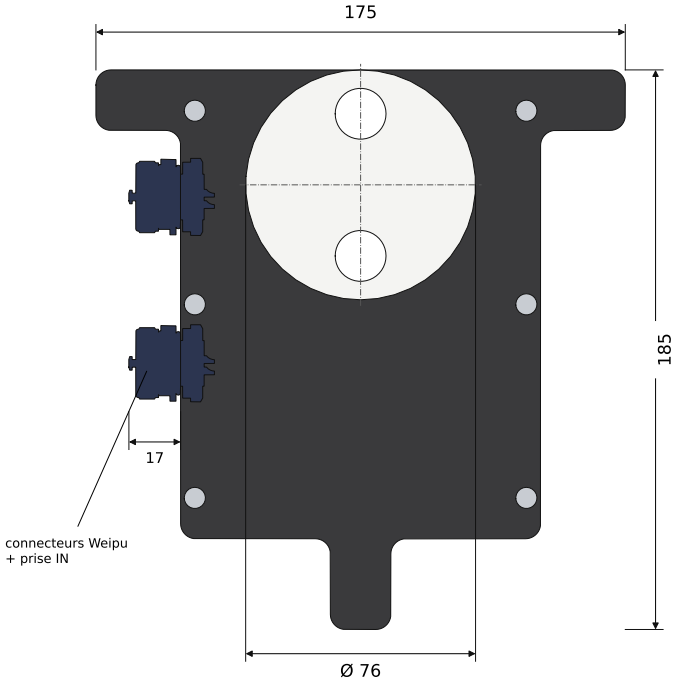

VUE DE FACE

Échelle 1:2,5

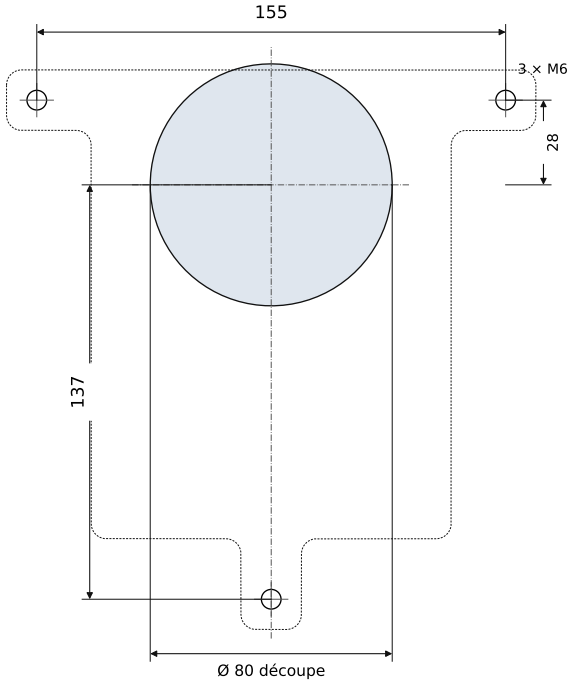

DÉCOUPE ET PERÇAGES

Vue de face du panneau · échelle 1:2,5

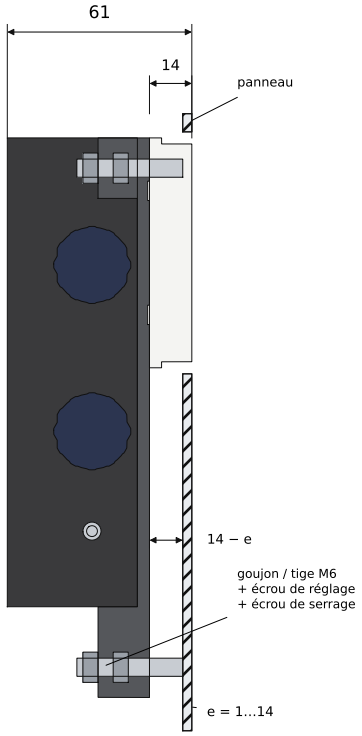

VUE DE CÔTÉ ET POSE

Côté connecteurs · échelle 1:2,5

- Découpe Ø 80 mm dans le panneau (dossier du siège Harmony ou mobilier) ; la façade IHM Ø 76 vient à fleur de la face avant.
- 3 points de fixation M6 au dos du panneau (goujons soudés sur tôle, inserts M6 non débouchants dans le bois…) ; boutonnières 7 × 15 mm dans le couvercle : réglage ± 4 mm en hauteur.
- Épaisseur de panneau e : 1 à 14 mm (au-delà, lamage Ø 80 par l'arrière pour ramener l'épaisseur à 14 mm).
- Écrou de réglage : le couvercle se place à (14 − e) mm du dos du panneau. Longueur de goujon ≥ 37 − e mm (M6 × 35 pour la tôle de 3 mm du siège Harmony).
- Encombrement derrière le panneau : 185 × 175 mm, profondeur 61 mm ; dégagement latéral ≥ 40 mm côté connecteurs pour les fiches Weipu (12 V et speaker) et le jack IN.

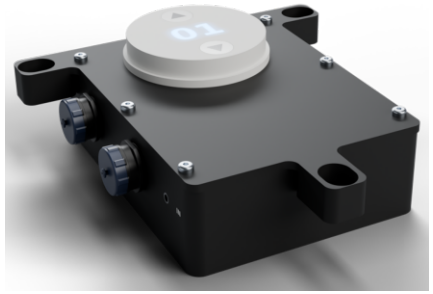

Format A4 · cotes en mm

Matière : Boîtier et couvercle PLA noir, façade IHM PLA blanc	Tolérances générales : ISO 2768-m		Échelle : 1 : 2,5	
Titre : Harmony Player	Créé par : Losonnante		Propriétaire : Losonnante	
Type de document : Plan d'encombrement et d'intégration	Approuvé par :			
Numéro de plan : Losonnante HM-PL-001	Langue : FR	Date : 23 nov. 2026	Rév. : A	Feuille : 1 / 1