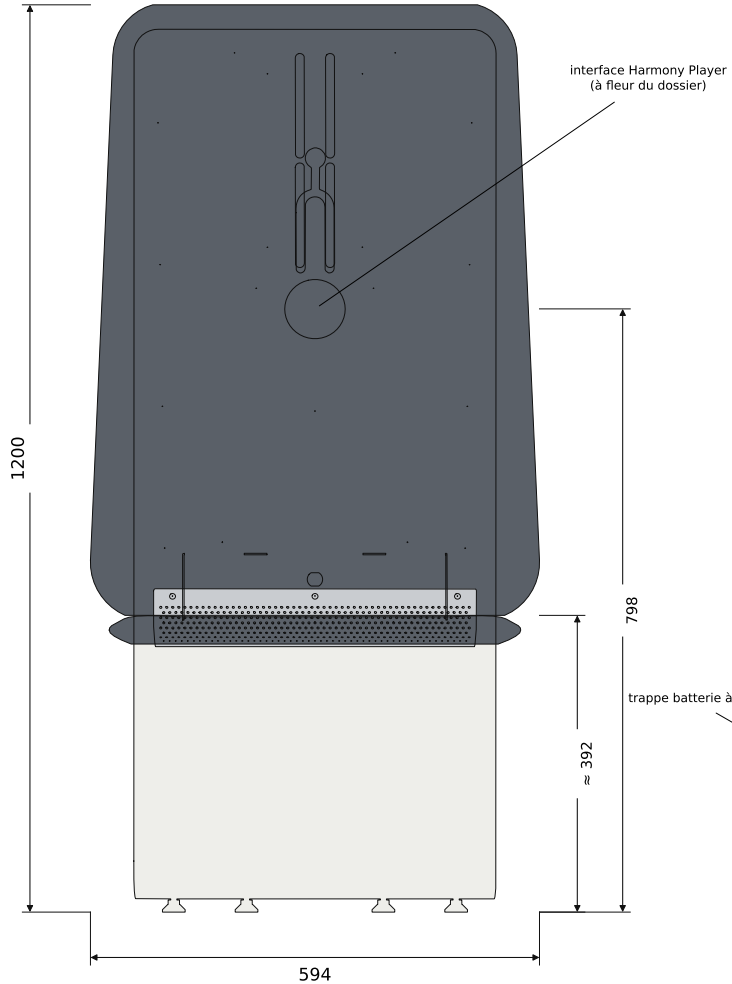

VUE DE FACE

Échelle 1:10

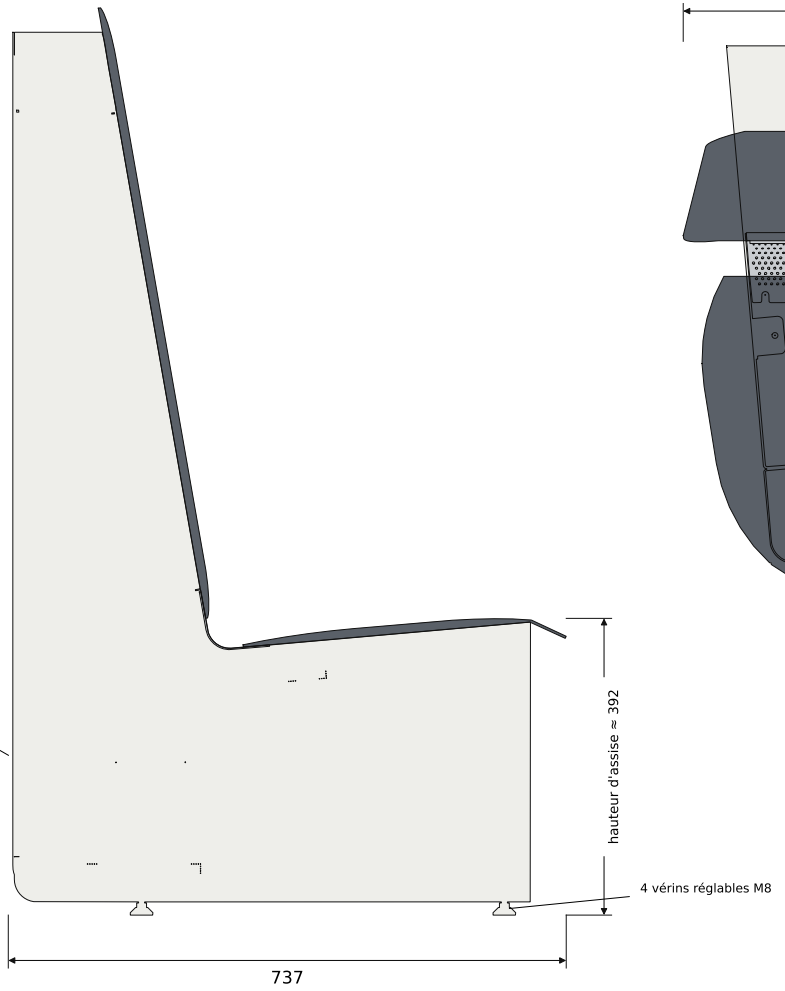

VUE DE CÔTÉ

Échelle 1:10 · avant à droite

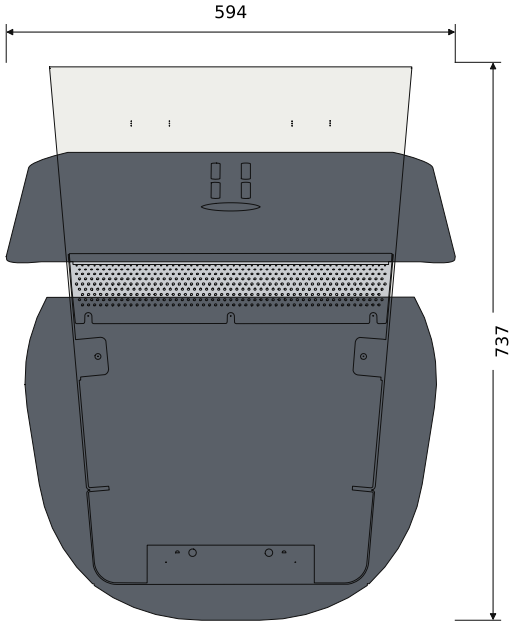

VUE DE DESSUS

Échelle 1:10 · avant en bas



Format A4 · cotes en mm

Matière : Acier 3 mm sablé, peinture anticorrosion	Tolérances générales : ISO 2768-m		Échelle : 1 : 10	
Titre : Harmony Seat	Créé par : Losonnante		Propriétaire : Losonnante	
Type de document : Plan d'encombrement	Approuvé par :			
Numéro de plan : Losonnante HM-SE-001	Langue : FR	Date : 24 nov. 2026	Rév. : B	Feuille : 1 / 2

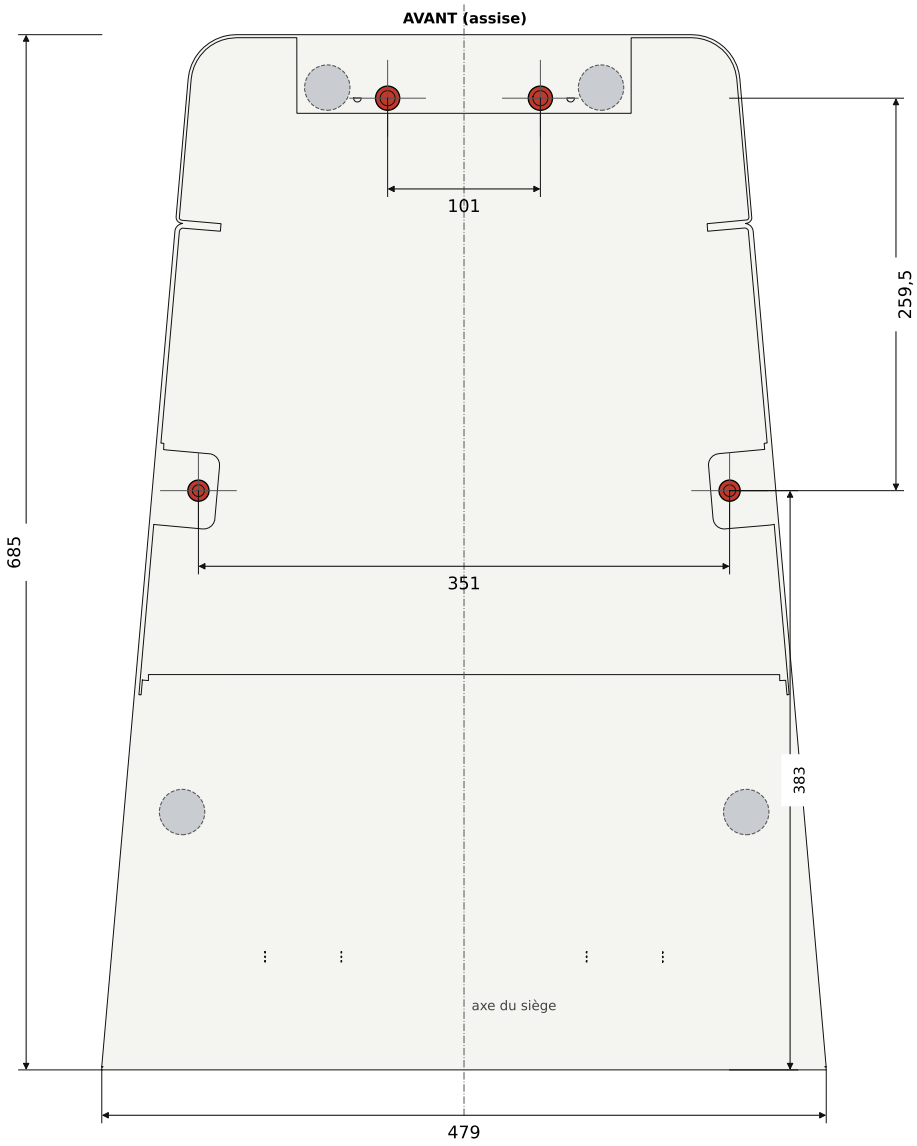

IMPLANTATION AU SOL

Échelle 1:5 · vue de dessus, avant en haut

Pose et fixation
- Le siège repose sur 4 vérins réglables M8 (embase Ø 30, réglage en hauteur).
- Pose libre possible sur sol plan.
- Fixation au sol possible par 4 points (repères rouges) :
  2 trous Ø 10 à l'avant, 2 trous Ø 8 sur les pattes latérales.
  Goujons ou vis + chevilles choisis et fournis par le client
  en fonction de la nature du sol.

Équipement
- Siège vendu nu, prêt à recevoir :
  – le Harmony Player, interface ronde à fleur du dossier ;
  – le Harmony Speaker, fixé au dos du dossier sur 4 goujons M6
  (2 écrous par goujon), barres d'appui dépassant de 5 mm.
- Logement batterie derrière l'assise, trappe fermant à clé
  (batterie non fournie).

Finition
- Tôle acier 3 mm, sablage, peinture anticorrosion.
- Corps RAL 9016 sablé, dossier et assise RAL 7016 sablé.
- Usage intérieur et extérieur.

Fixation au sol : 2 × Ø 10 (avant) + 2 × Ø 8 (pattes latérales)
Vérins réglables M8 (appui)

Format A4 · cotes en mm

Matière : Acier 3 mm sablé, peinture anticorrosion	Tolérances générales : ISO 2768-m		Échelle : 1 : 5	
Titre : Harmony Seat	Créé par : Losonnante		Propriétaire : Losonnante	
Type de document : Implantation au sol	Approuvé par :			
Numéro de plan : Losonnante HM-SE-001	Langue : FR	Date : 24 nov. 2026	Rév. : B	Feuille : 2 / 2