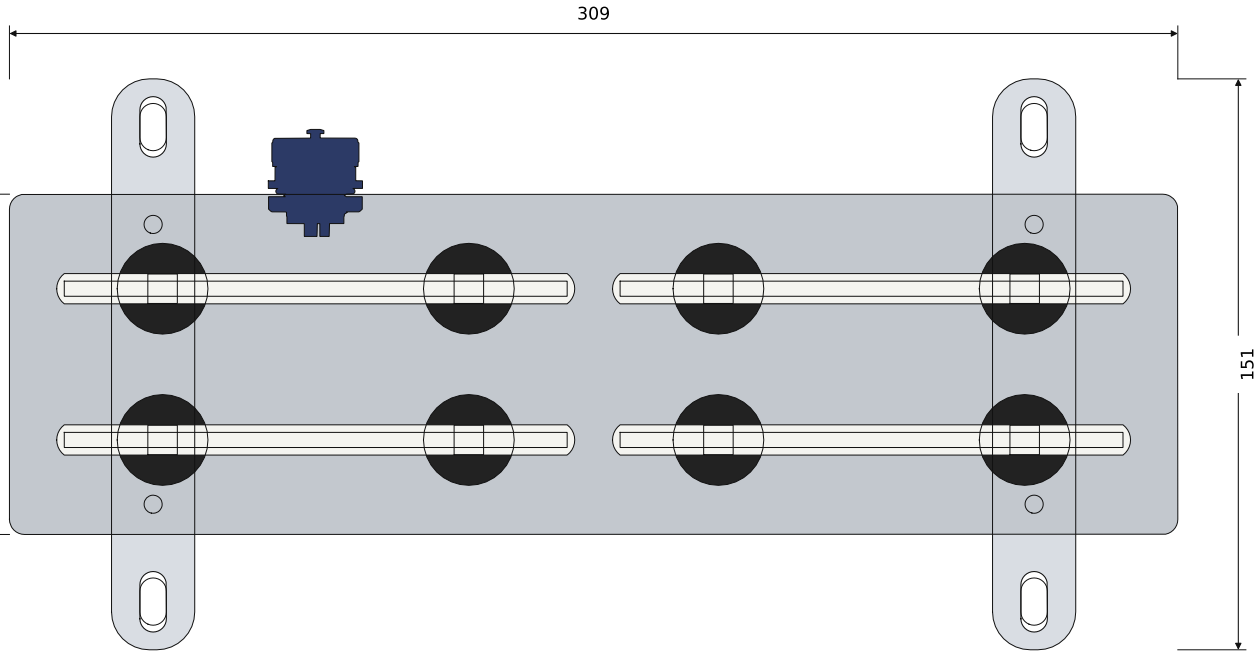

VUE DE DESSUS

Échelle 1:2 · côté barres d'appui (tête)

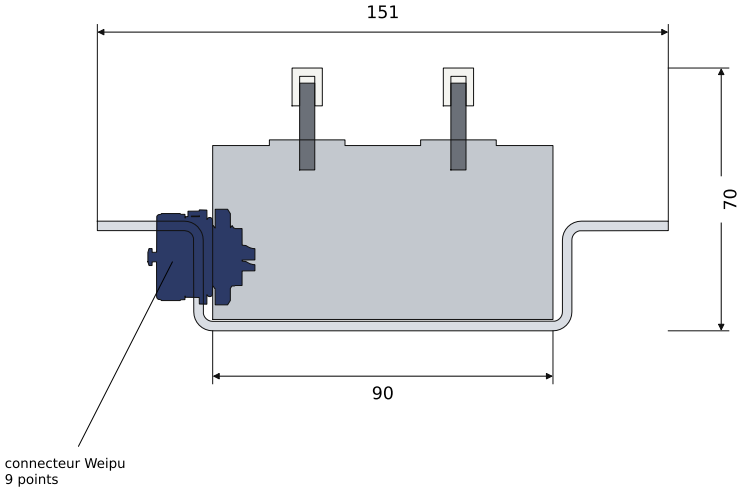

VUE DE BOUT

Échelle 1:2

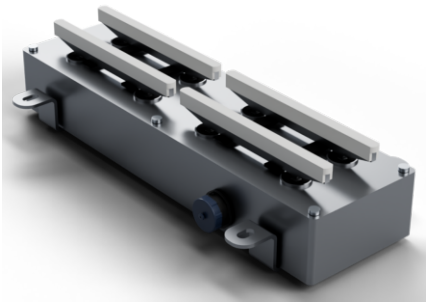

Format A4 · cotes en mm

Matière : Sarcophage acier, barres acier + caches PLA blanc	Tolérances générales : ISO 2768-m		Échelle : 1 : 2	
Titre : Harmony Speaker	Créé par : Losonnante		Propriétaire : Losonnante	
Type de document : Plan d'encombrement	Approuvé par :			
Numéro de plan : Losonnante HM-SP-001	Langue : FR	Date : 23 nov. 2026	Rév. : A	Feuille : 1 / 2

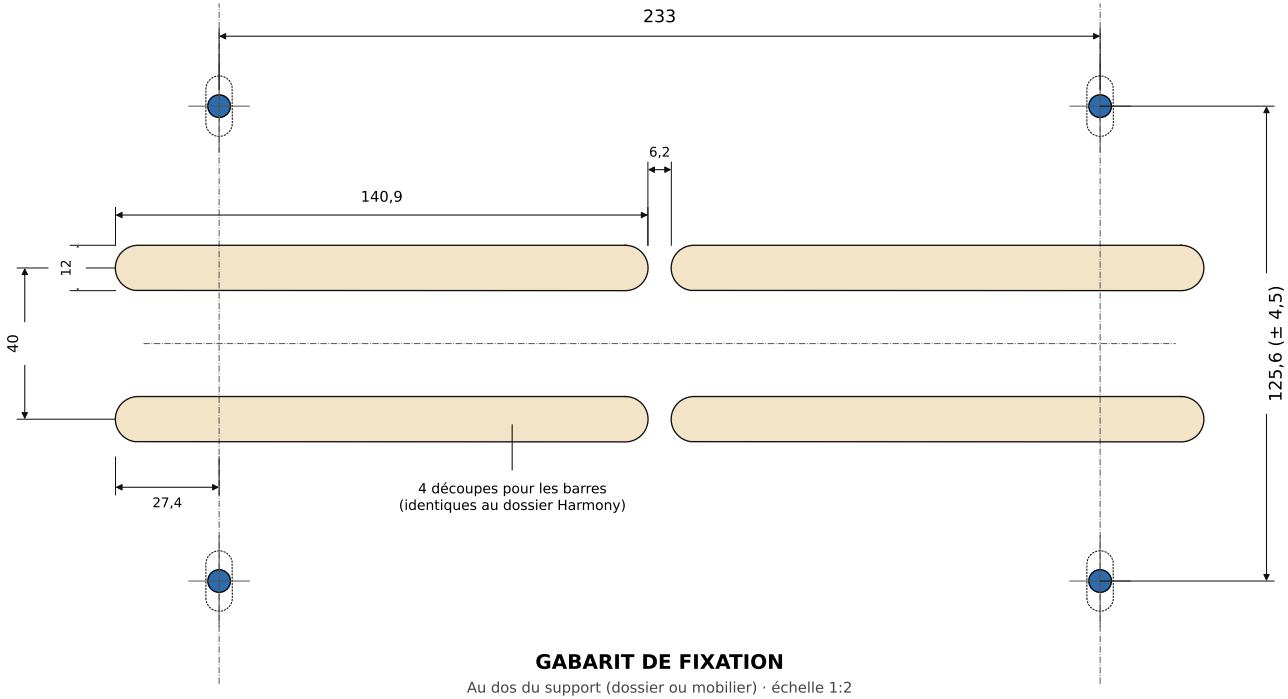

GABARIT DE FIXATION

Au dos du support (dossier ou mobilier) · échelle 1:2

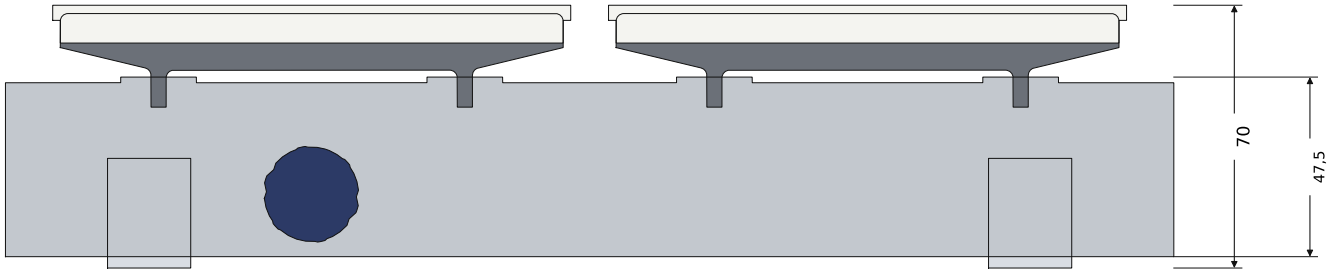

VUE DE CÔTÉ

Échelle 1:2 · côté connecteur

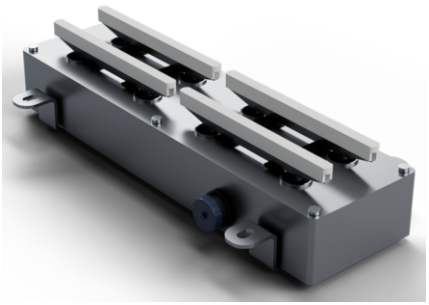

- Fixation par 2 brackets acier de 3 mm sur 4 goujons M6 (soudés ou sertis au dos du support).
- Gabarit : 4 goujons M6 (bleu) ; en pointillé, le trou oblong 7 × 16 de chaque patte du bracket : marge de réglage ± 4,5 mm.
- 2 écrous HU M6 par goujon (un de chaque côté de la patte) pour régler la distance du speaker au support : 8 écrous.
- Découper le support au droit des barres : 4 fentes 140,9 × 12 mm à bouts ronds (comme le dossier Harmony), les barres d'appui doivent rester libres.
- Prévoir le passage du câble 8 conducteurs (1 m, fourni avec le Harmony Player) côté connecteur Weipu.
- Usage intérieur. Sarcophage acier brut d'usinage.

Format A4 · cotes en mm

Matière : Sarcophage acier, barres acier + caches PLA blanc	Tolérances générales : ISO 2768-m		Échelle : 1 : 2	
Titre : Harmony Speaker	Créé par : Losonnante		Propriétaire : Losonnante	
Type de document : Gabarit de fixation	Approuvé par :			
Numéro de plan : Losonnante HM-SP-001	Langue : FR	Date : 23 nov. 2026	Rév. : A	Feuille : 2 / 2